# Mietstapler

| | Handhubwagen | Hochhubwagen |
|---|---|---|
| Nutzlast bis | 2300 kg | 1600 kg |
| Betriebsart | manuell | Batterie |
| Hubhöhe | 200 mm | 3.93 m |
| Seitenhub | - | nein |
| Bauhöhe | 1.22 m | 1.87 m |
| Gesamtlänge mit Gabel | 1.52 m | 1.91 m |
| Gesamtbreite | 0.56 m | 0.80 m |
| Gesamtgewicht | 63 kg | 985 kg |

*Weitere Modelle auf Anfrage*

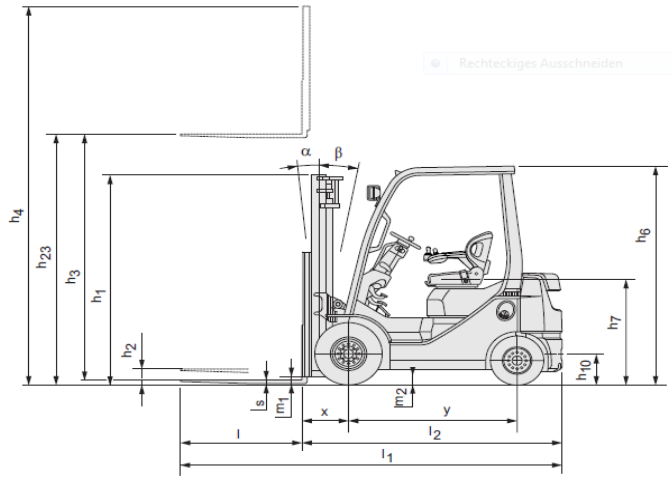


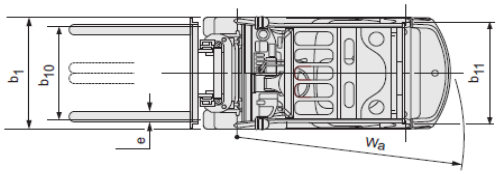


| Elektro- und Dieselstapler 4 Rad | | | | |
|---|---|---|---|---|
| Nutzlast bis | 1800 kg | 2000 kg | 3500 kg | 2450 kg |
| Betriebsart | elektrisch 48 V | elektrisch 48 V | elektrisch 80 V | Diesel |
| Masttyp | Triplex | Triplex | Triplex | Triplex |
| **Hubhöhe** | **4.75 m** | **4.75 m** | **4.82 m** | **4.80 m** |
| Freihub | 1.43 m | 1.54 m | 1.43 m | 1.50 m |
| Seitenhub | ja | ja | ja | ja |
| Bauhöhe h1 | 2.16 m | 2.13 m | 2.33 m | 2.20 m |
| Gesamtlänge mit Gabel L1 | 3.25 m | 3.40 m | 3.80 m | 3.65 m |
| Gesamtbreite B1 | 1.12 m | 1.12 m | 1.25 m | 1.15 m |
| Gesamtgewicht | 3400 kg | 3461 kg | 5486 kg | 3700 kg |
| Zubehör | Seitenschieber | Seitenschieber | Seitenschieber | Seitenschieber |
| Strassenverkehrszulassung | nein | ja | ja | ja |
| Partikelfilter | - | - | - | nein |
| nicht markierende Reifen | nein | ja | ja | nein |